SIMONA

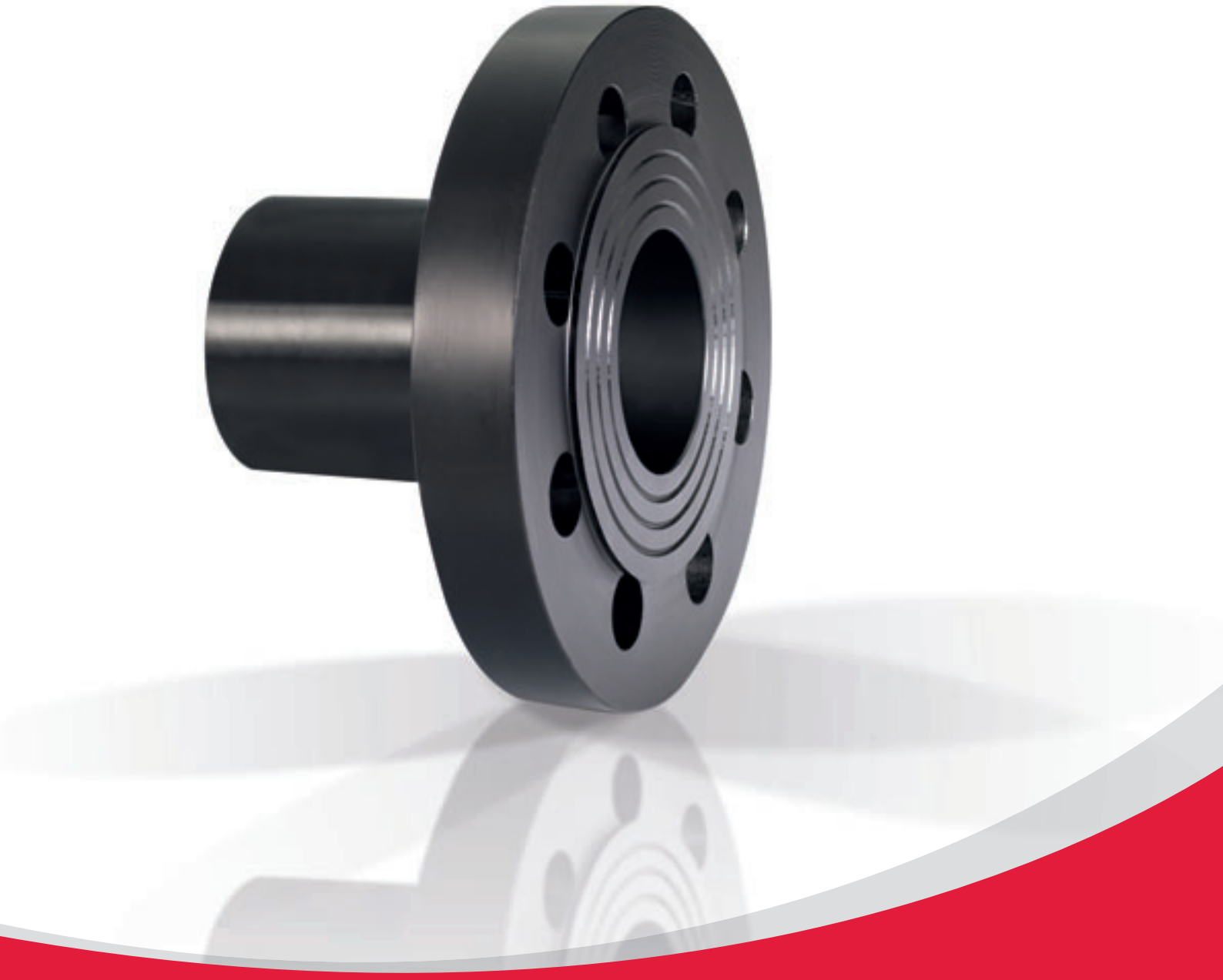

SIMONA® PE 100 Festflansche

Universelle Verbindung in kompakter Bauweise

Eine ausgezeichnete Wahl zur Kombination unterschiedlicher Werkstoffe – SIMONA® PE 100 Festflansche

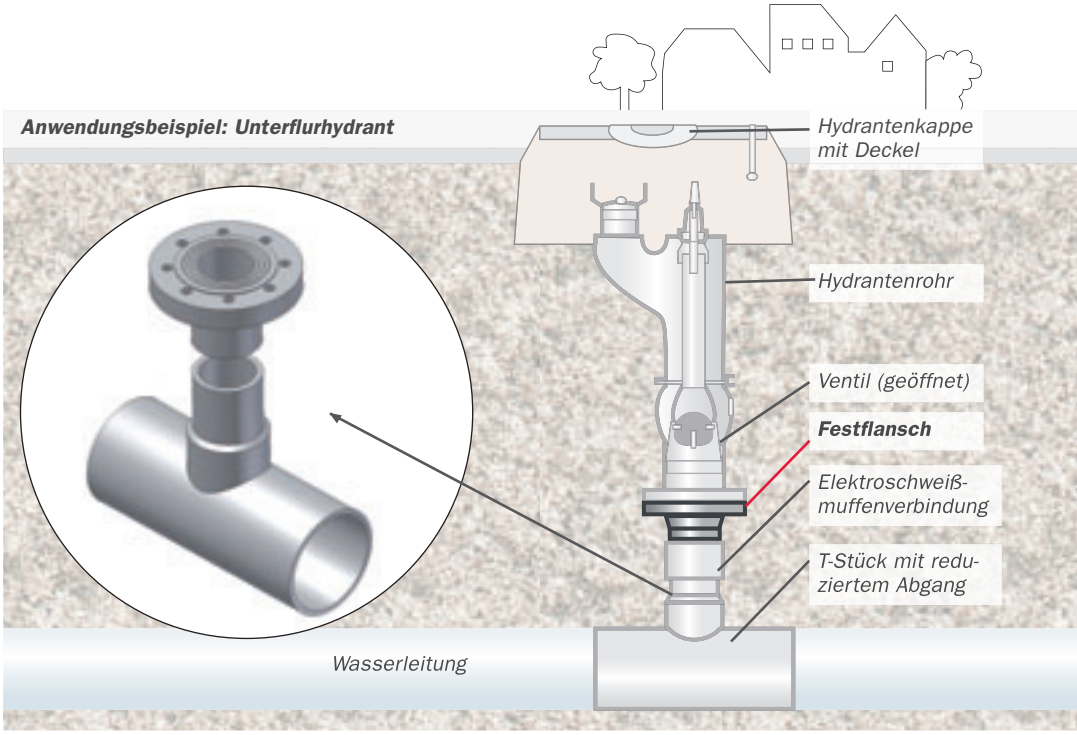

Der SIMONA® PE 100 Festflansch vereint das hohe Widerstandsmoment von PP/Stahl und die ausgezeichneten Verbindungsmöglichkeiten von PE 100. In einem kombinierten Spritzgussverfahren entsteht so ein Formteil zur einfachen und sicheren Anbindung von PE-Rohrleitungen an Bauteile aus metallischen Werkstoffen. Der SIMONA® PE 100 Festflansch ermöglicht somit die Kombination von unterschiedlichen Werkstoffen in einem Rohrleitungssystem.

Vorteile

- Lochbild nach DIN 2501
- druckbelastbar bis PN 16 (Wasser)
- sichere Kraftübertragung der Schrauben durch PP/GFK Ummantelung
- lange Schweißenden
- gleich bleibend hohe Qualität und kurzfristige Lieferung durch automatisiertes Spritzgussverfahren

SIMONA® PE 100 Festflansche Lieferprogramm

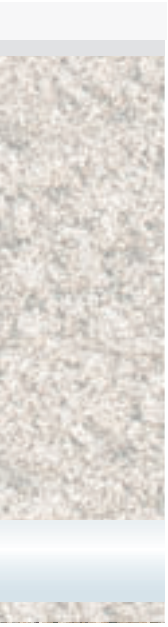

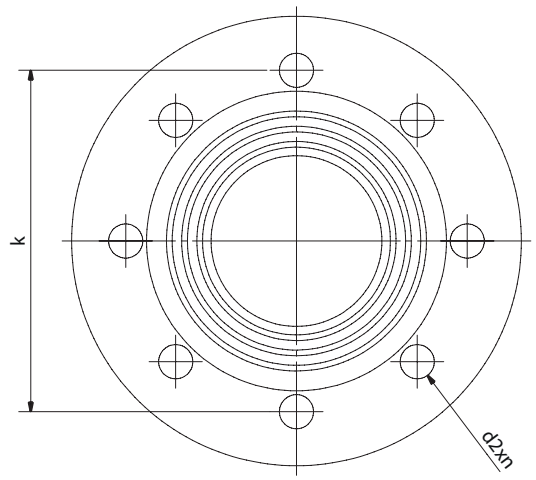

Lochbild nach DIN 2501, PN 10/PN 16 (d 225 = PN 10)

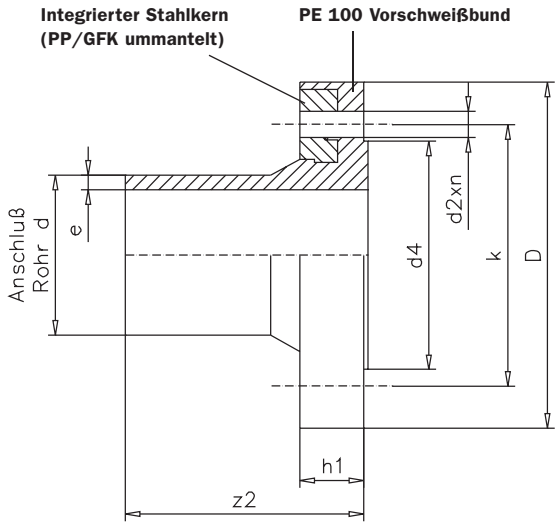

Schnittdarstellung

SDR 11

d mm	e mm	DN mm	h1 mm	D mm	d4 mm	k mm	d2 mm	n Lochzahl	z2 mm	Gewicht kg
63	5,8	50	34	180	101	125	18	4	120	1,640
90	8,2	80	37	214	138	160	18	8	140	2,080
110	10,0	100	47	238	157	180	18	8	167	3,210
125	11,4	100	47	238	157	180	18	8	180	3,210
160	14,6	150	55	304	212	240	22	8	186	6,030
180	16,4	150	55	304	212	240	22	8	195	5,450
225	20,5	200	62	356	264	295	22	8	200	9,100

Die ideale Kombination bei Volldruck

Neben Festflanschen bietet SIMONA Ihnen reduzierte T-Stücke für die volle Druckbelastung an.
(Weitere Informationen in unserem Flyer „SIMONA® PE 100 T-Stücke mit reduziertem Abgang“)

Setzen Sie auf Qualität und Kompetenz

Beste Produktqualität und höchste Beratungskompetenz – das bietet Ihnen SIMONA als einer der weltweit führenden Hersteller von Rohrleitungssystemen aus Kunststoff.

Unser zertifiziertes Qualitäts- und Umweltmanagementsytem nach DIN EN ISO 9001 : 2000 und DIN EN ISO 14001 : 2005 ist dafür ein Beleg.

Lassen Sie sich beraten

SIMONA AG
Teichweg 16
D-55606 Kirn
Phone +49 (0) 67 52 14-0
Fax +49 (0) 67 52 14-211
mail@simona.de
www.simona.de

Business Unit Rohrleitungsbau
Phone +49 (0) 67 52 14-998
Fax +49 (0) 67 52 14-741
pipingsystems@simona.de

Werk I/II
Teichweg 16
D-55606 Kirn
Phone +49 (0) 67 52 14-0
Fax +49 (0) 67 52 14-211

Werk III
Gewerbestraße 1–2
D-77975 Ringsheim
Phone +49 (0) 78 22 436-0
Fax +49 (0) 78 22 436-124

Werk V
Würdinghauser Str. 53
D-57399 Kirchhundem
Phone +49 (0) 27 23 772-0
Fax +49 (0) 27 23 772-266

Auslieferungslager
AL Nord/Ost
Emmy-Noether-Straße 1
D-31157 Sarstedt

AL West
Otto-Hahn-Straße 14
D-40721 Hilden

AL Südwest
Lochackerstraße 2–4
D-76456 Kuppenheim

AL Süd
Liebigstraße 8
D-85301 Schweitenkirchen

SIMONA S.A. Paris
Z.I. 1, rue du Plant Loger
F-95335 Domont Cedex
Phone +33 (0) 1 39 35 49 49
Fax +33 (0) 1 39 91 05 58
domont@simona-fr.com

SIMONA S.A. Lyon
Z.I. du Chanay
2, rue Marius Berliet
F-69720 Saint-Bonnet-de-Mure
Phone +33 (0) 4 78 40 70 71
Fax +33 (0) 4 78 40 83 21
lyon@simona-fr.com

SIMONA S.A. Angers
Z.I. 20, Bld. de l'Industrie
F-49000 Ecouflant
Phone +33 (0) 2 41 37 07 37
Fax +33 (0) 2 41 60 80 12
angers@simona-fr.com

SIMONA UK LIMITED
Telford Drive
Brookmead Industrial Park
GB-Stafford ST16 3ST
Phone +44 (0) 1785 22 24 44
Fax +44 (0) 1785 22 20 80
mail@simona-uk.com

SIMONA AG SCHWEIZ
Industriezone
Bäumlimattstrasse
CH-4313 Möhlin
Phone +41 (0) 61 8 55 90 70
Fax +41 (0) 61 8 55 90 75
mail@simona-ch.com

SIMONA S.r.l. ITALIA
Via Padana
Superiore 19/B
I-20090 Vimodrone (MI)
Phone +39 02 25 08 51
Fax +39 02 25 08 520
mail@simona-it.com

SIMONA IBERICA SEMIELABORADOS S.L.
Doctor Josep Castells, 26–30
Polígono Industrial Fonollar
E-08830 Sant Boi de Llobregat
Phone +34 93 635 41 03
Fax +34 93 630 88 90
mail@simona-es.com

SIMONA-PLASTICS CZ, s.r.o.
Zděbradská ul. 70
CZ-25101 Říčany-Jažlovice
Phone +420 323 63 78 3-7/-8/-9
Fax +420 323 63 78 48
mail@simona-plastics.cz
www.simona-plastics.cz

SIMONA POLSKA Sp. z o. o.
ul. H. Kamieńskiego 201–219
PL-51-126 Wrocław
Phone +48 (0) 71 3 52 80 20
Fax +48 (0) 71 3 52 81 40
mail@simona.pl
www.simona.pl

SIMONA FAR EAST LIMITED
Room 501, 5/F
CCT Telecom Building
11 Wo Shing Street
Fo Tan
Hongkong
Phone +852 29 47 01 93
Fax +852 29 47 01 98
sales@simona.com.hk

SIMONA AMERICA Inc.
64 N. Conahan Drive
Hazleton, PA 18201
USA
Phone +1 866 501 2992
Fax +1 800 522 4857
mail@simona-america.com
www.simona-america.com

Mit Erscheinen dieses Drucks verlieren frühere Ausgaben ihre Gültigkeit. Maßgebliche Änderungen dieser Ausgabe finden Sie auf unserer Website www.simona.de. Alle Angaben in diesem Prospekt entsprechen dem aktuellen Stand unserer Kenntnisse zum Erscheinungsdatum. Irrtum und Druckfehler sind vorbehalten.

K+D 04/2008 - 500 - JD - DE